YEEP.ME

Assembly manual

An adult must unpack and assemble the device. / Un adulte doit déballer et assembler l'appareil. / Un adulto debe de sembalar y montar el aparato. / Un adulto deve disimballare e assemblare l'apparecchio. / A desembalagem e a montagem do aparelho devem ser efectuadas por um adulto./ Een volwassene moet het apparaat uitpakken en in elkaar zetten. / Ein Erwachsener muss das Gerät auspacken und zusammenbauen. / 必须由成人拆开包装并组装设备。

1. Unfold the scooter.

Dépliez le scooter./Despliegue el patinete./Aprire il monopattino./Desdobre o trotinete./Vouw de scooter uit./Klappen Sie den Roller aus./展开滑板车。

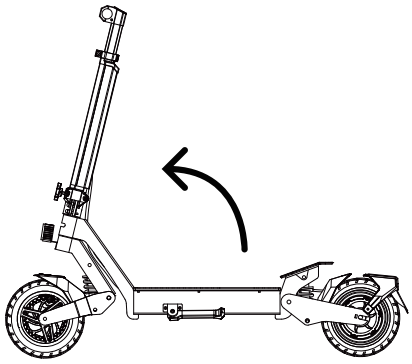

2. Pull the second lock.

Tirez le deuxième verrou./Tire del segundo bloqueo./Tirare il secondo blocco./Puxe o segundo bloqueio./Trek de tweede vergrendeling uit./Ziehen Sie die zweite Verriegelung./拉开第二道锁扣。

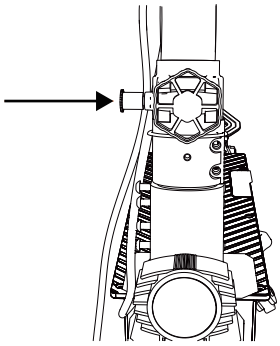

3. Tighten the folding lock nut.

Serrez l'écrou de verrouillage du pliage./Apriete la tuerca de bloqueo del plegado./Serrare il dado di bloccaggio del meccanismo di piegatura./Aperte a porca de bloqueio do sistema de dobragem./Draai de vouwvergrendelingsmoer vast./Ziehen Sie die Faltverriegelungsmutter fest./拧紧折叠锁紧螺母。

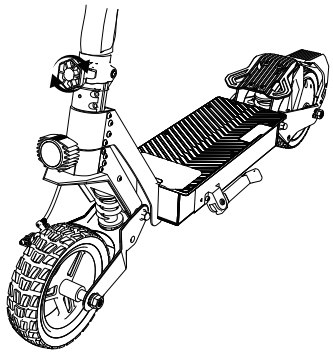

4. Remove the clamp screws using an Allen key.

Retirez les vis du collier de fixation à l'aide d'une clé Allen./Retire los tornillos de la abrazadera con una llave Allen./Rimuovere le viti del morsetto utilizzando una chiave a brugola./Remova os parafusos do suporte usando uma chave Allen./Verwijder de klemschroeven met een inbussleutel./Entfernen Sie die Klemmschrauben mit einem Inbusschlüssel./使用内六角扳手拆卸夹具螺丝。

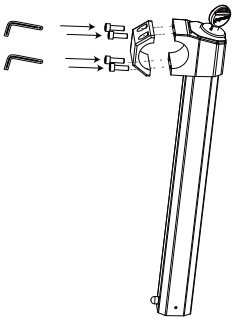

5. Install the handlebar assembly into the correct position.

Installez l'ensemble du guidon dans la position correcte./Instale el conjunto del manillar en la posición correcta./Installare il gruppo manubrio nella posizione corretta./Instale o conjunto do guiador na posição correta./Monteer de stuurset in de juiste positie./Montieren Sie die Lenkerbaugruppe in der richtigen Position./将车把组件安装到对应位置。

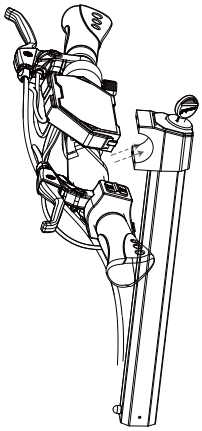

6. Tighten the clamp screws to 5–6 Nm using an Allen key.

Serrez les vis du collier de fixation à 5–6 Nm à l'aide d'une clé Allen./Apriete los tornillos de la abrazadera a 5–6 Nm con una llave Allen./Serrare le viti del morsetto a 5–6 Nm utilizzando una chiave a brugola./Aperte os parafusos do suporte a 5–6 Nm usando uma chave Allen./Draai de klemschroeven met een inbussleutel vast tot 5–6 Nm./Ziehen Sie die Klemmschrauben mit einem Inbusschlüssel auf 5–6 Nm an./使用内六角扳手将夹具螺丝拧紧至 5–6 Nm。

